Ball Joints Series

SQ-RS Series-SQ16RSSQL16RS

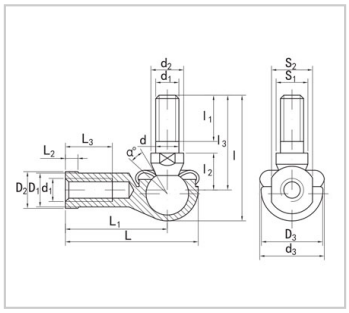

参数信息:

Designation：	
Right thread：	SQ16RS
Left thread：	SQL16RS
Principal dimensionsmm：	
d：	16
d1：	M16x2.0
d2：	22
d3：	44
I：	85.5
I1 min：	29
I2：	23.5
I3：	66
S1：	19
L：	84
L1：	64
L2：	8
L3 min：	32
D1：	22
D2：	27
D3：	39
S2：	22
α ° ≈：	20
Load kn：	26
Weight kg：	0.336

: