Ball Joints Series

SQ-RS Series-SQ5RSSQL5RS

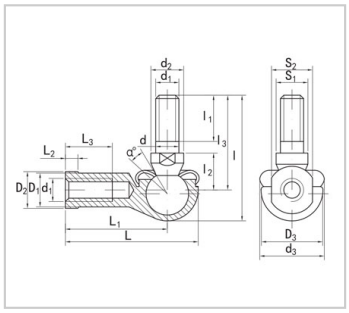

参数信息:

Designation：	
Right thread：	SQ5RS
Left thread：	SQL5RS
Principal dimensionsmm：	
d：	5
d1：	M5x0.8
d2：	9
d3：	19
I：	29
I1 min：	8
I2：	10
I3：	21
S1：	7
L：	35
L1：	27
L2：	4
L3 min：	14
D1：	9
D2：	11
D3：	16
S2：	9
α ° ≈：	25
Load kn：	2.2
Weight kg：	0.026

: